Resumo Aço Fundação Detalhamento fundação		Comp. total (m)	Peso+10% (kg)	Total
CA-50-A	ø10	166.4	115	
	ø12.5	261.2	282	397
CA-60-B	ø5.0	93.0	16.0	16
Total				413

Fundação
Detalhamento fundação
Concreto: C20, em geral
Escala: 1:100

P4 e P11

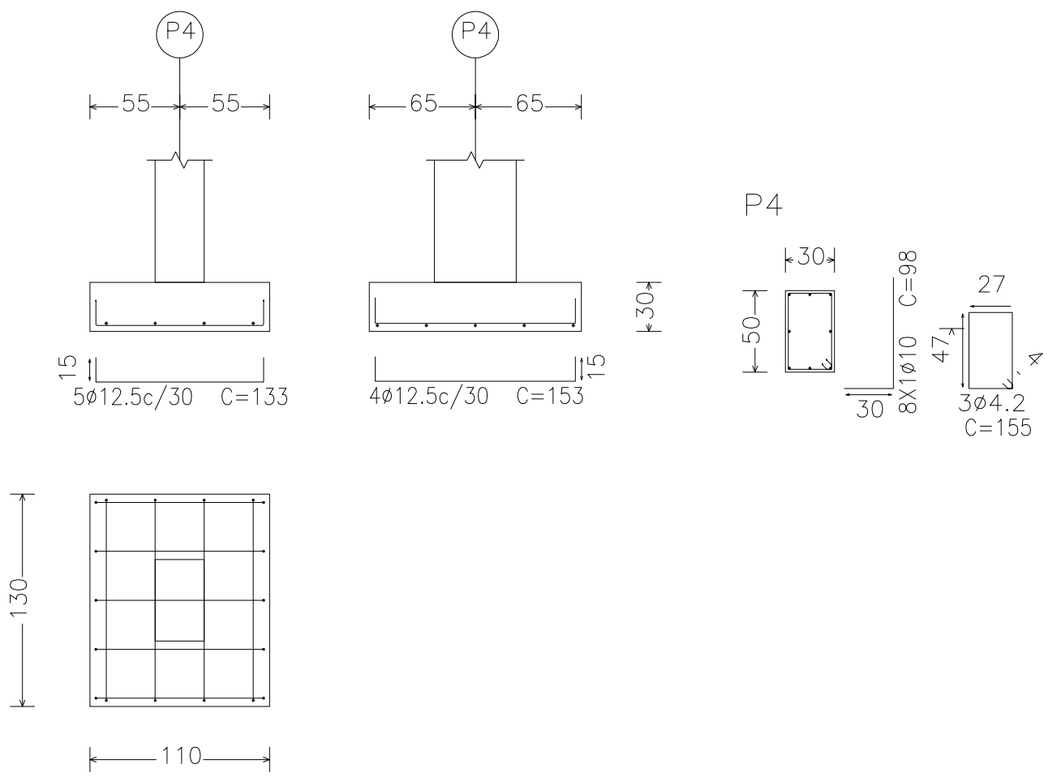

P1, P7, P8 e P14

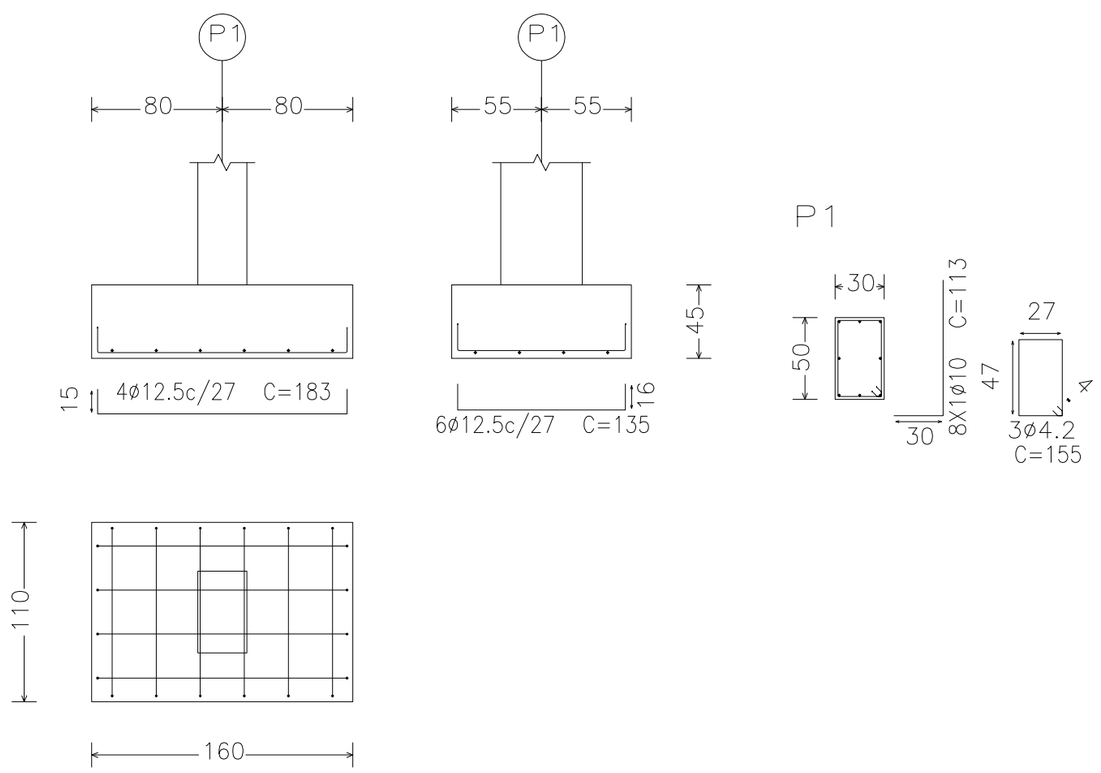

P16 e P19

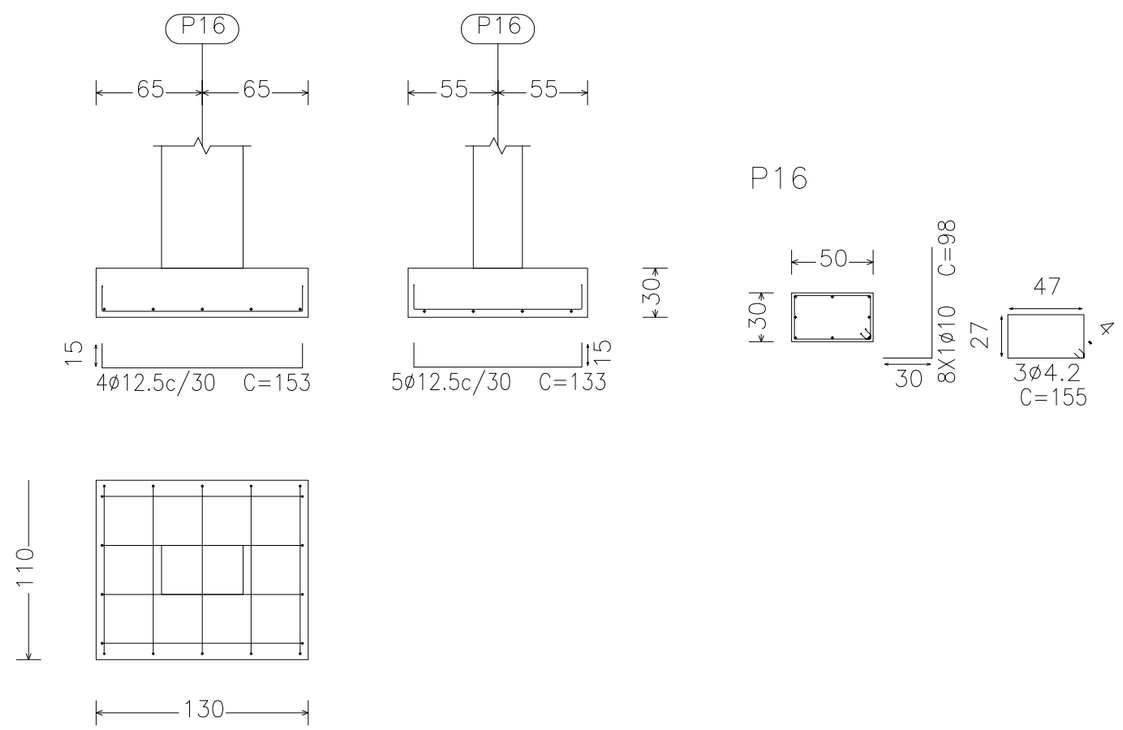

P2, P3, P5, P6, P9, P10, P12 e P13

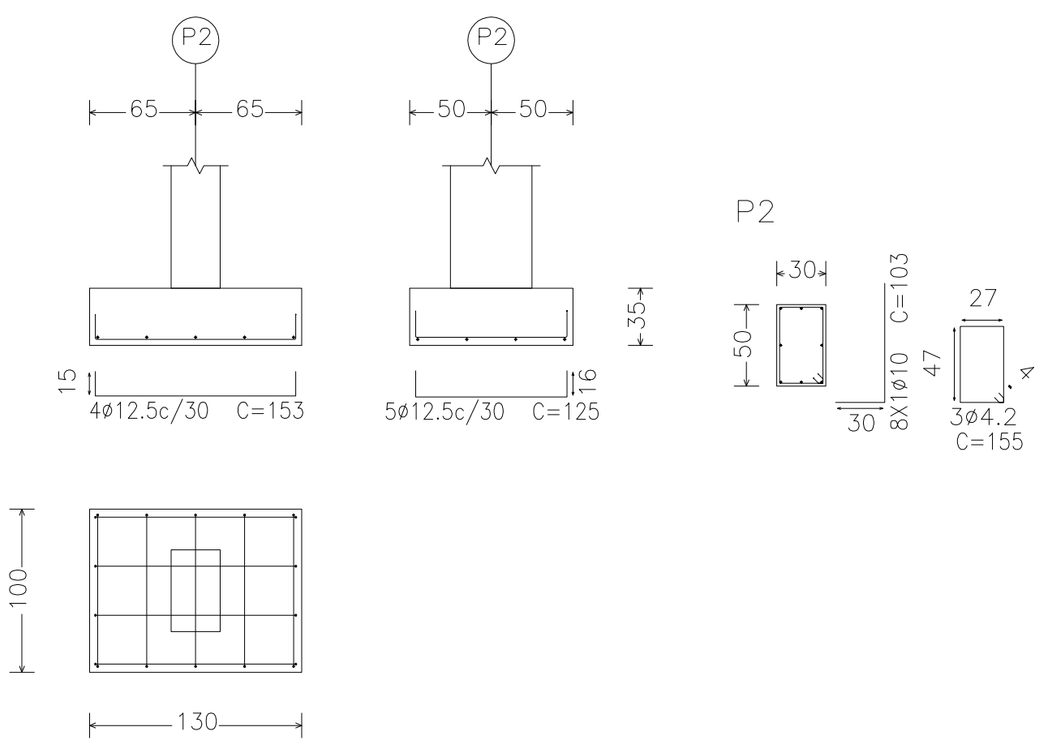

P15, P17, P18 e P20

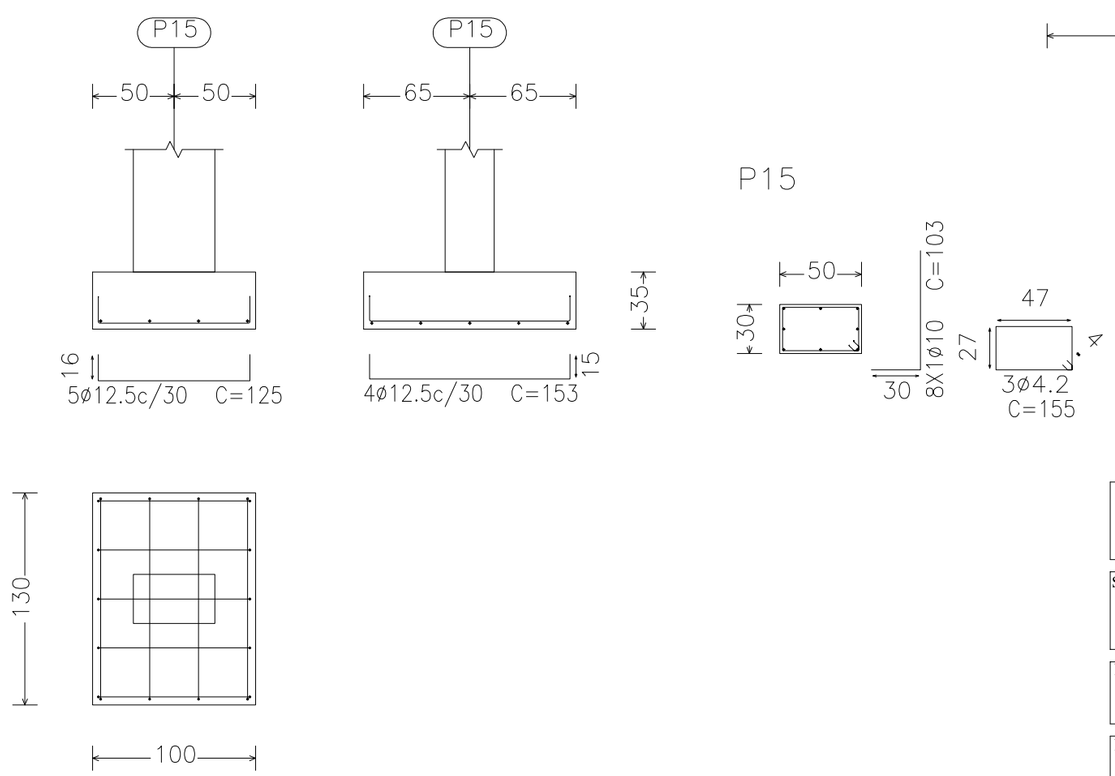

PREFEITURA MUNICIPAL DE CANDIOTA

SECRETÁRIO DE OBRAS ARTÊMIO PARCIANELLO	RESPONSÁVEL TÉCNICO MARCELO VAZ LEAL ENG° CIVIL - CREA 85578-D
LOCAL P.A. OITO DE AGOSTO	PROJETO QUADRA COBERTA
ESPECIFICAÇÃO PROJETO ESTRUTURAL - FUNDAÇÃO	ESCALA: INDICADA PRANCHA: ES-06